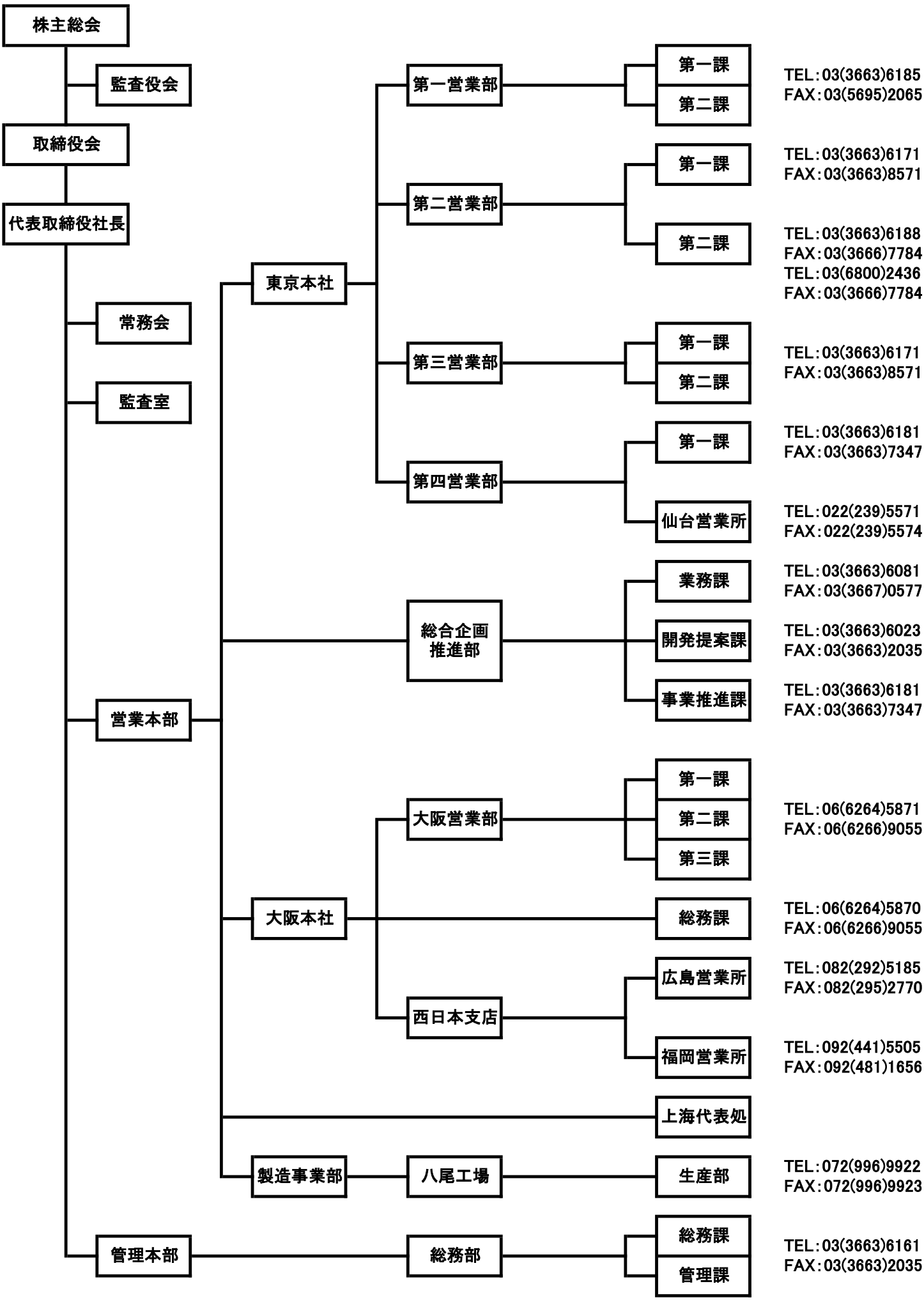株式会社　三洋　組織図
（平成30年4月1日付）