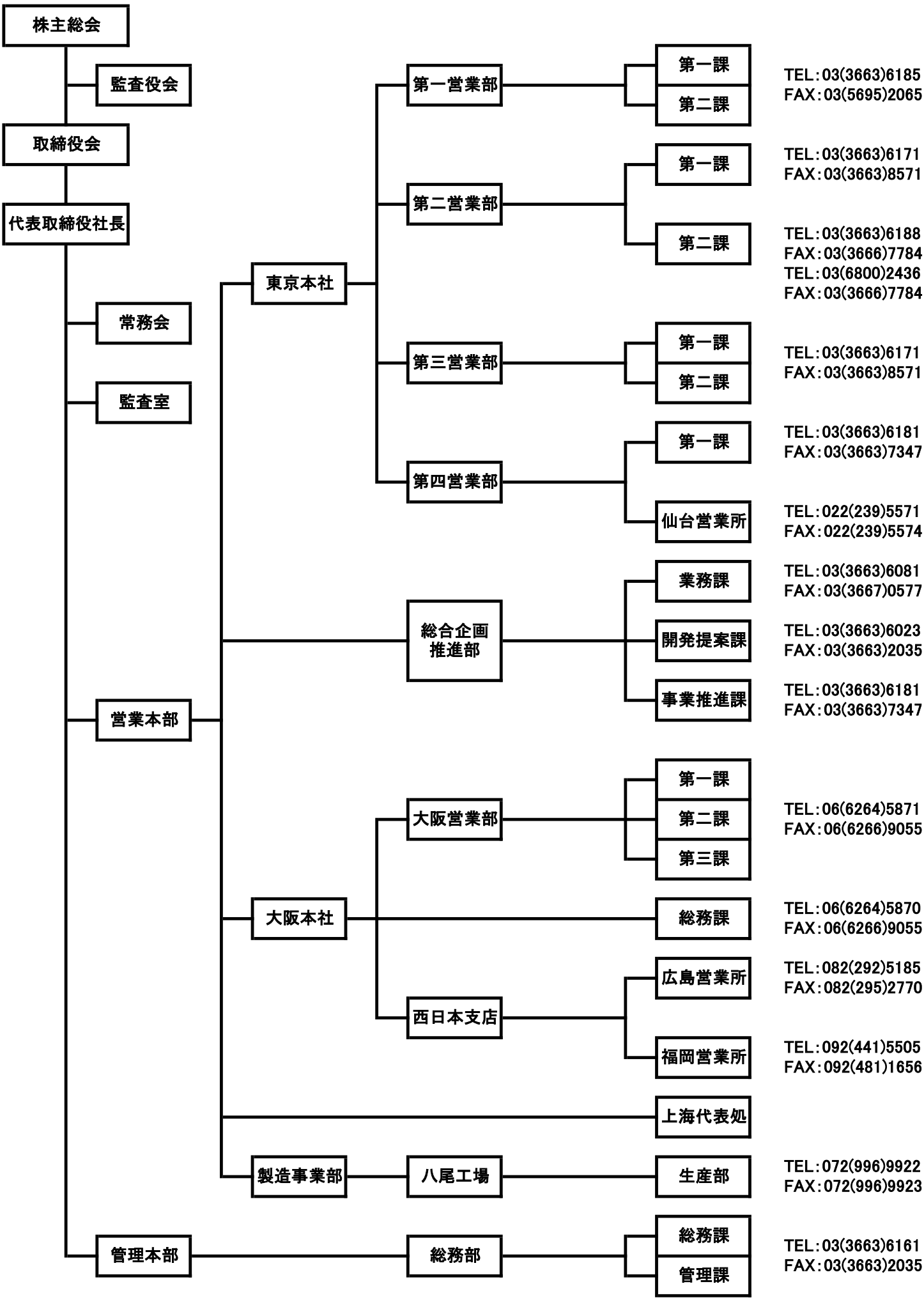株式会社　三洋　組織図
（平成29年4月1日付）