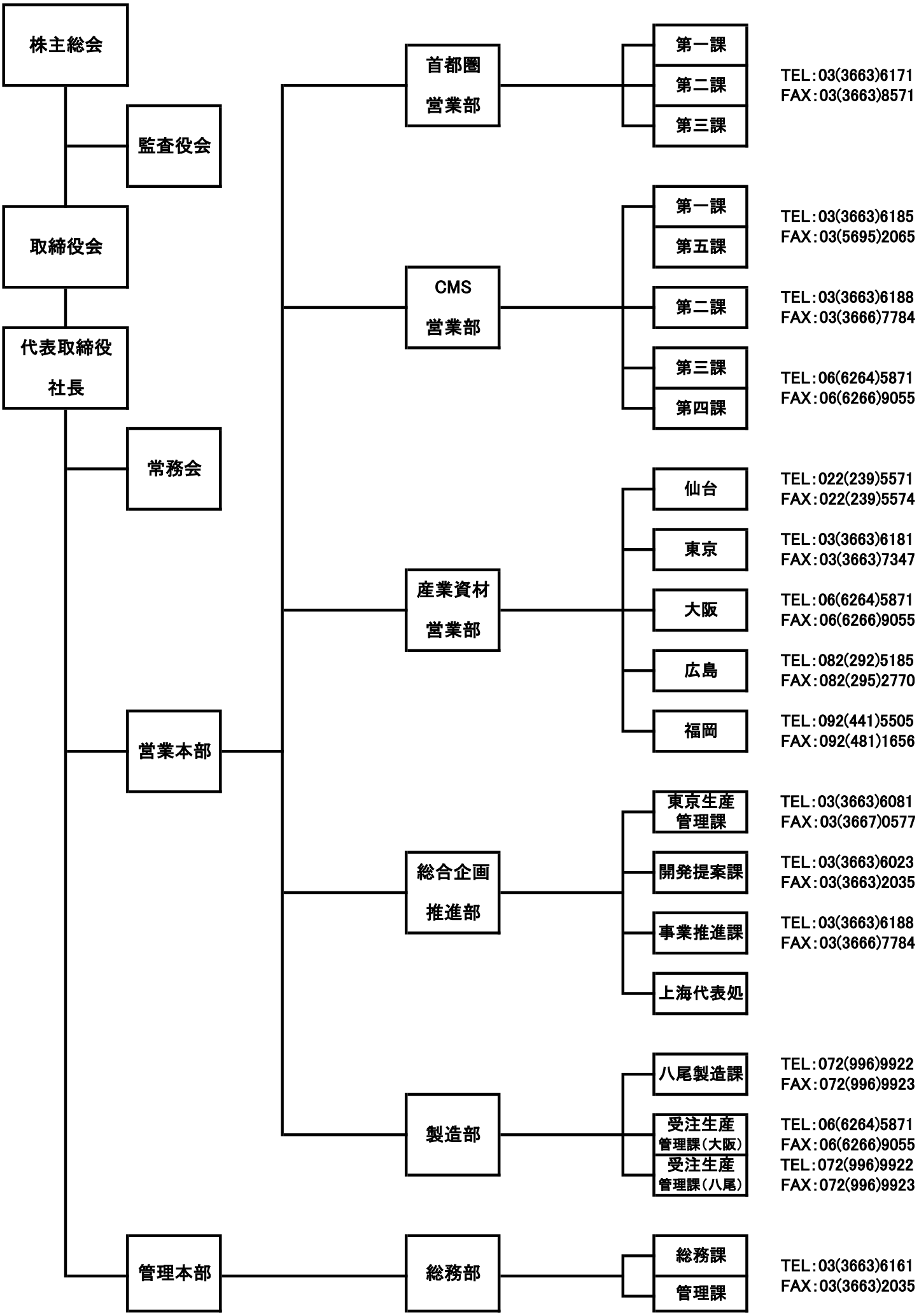株式会社三洋　組織図
（2021年4月1日付）